G1 - 7szt.

STĘŻENIA ZGODNIE Z TABELĄ TARCICY A STABILNOŚĆ CAŁEJ KONSTRUKCJI POWINNA BYĆ ZAPROJEKTOWANA OSOBNO

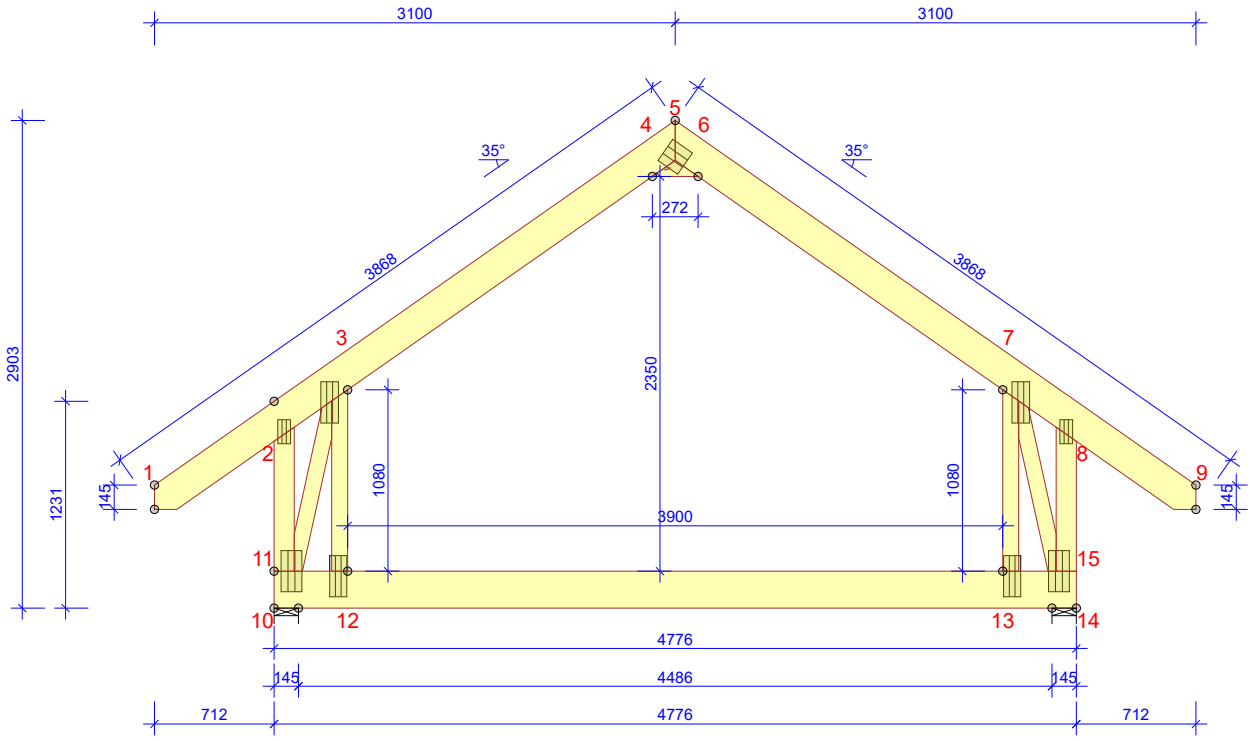

TARCICA GRUBOŚĆ 60 mm

WIĄZAR-OD - DO	WYSOKOŚĆ mm	KLASA	STĘŻENIE mm/szt.
1-5	195	C24	1000
5-9	195	C24	1000
10-14	220	C24	Brak
2-11	120	C24	857
8-15	120	C24	857
4-6	170	C24	Brak
3-12	95	C24	Brak
7-13	95	C24	Brak
3-11	95	C24	Brak
7-15	95	C24	Brak

OBCIĄŻENIA (N/m²)

STREFA ŚNIEGOWA:	4
OBC. ŚNIEGIEM (Sk, 150 m n.p.m.):	1600 N/m²
OBC. WIATREM (qp(z)):	759 N/m²
OBC. ZMIENNE POZA POMIESZCZENIEM:	400
OBC. ZMIENNE WEWNĄTRZ POMIESZCZENIA:	1500
OBC. STAŁE NA DACHU:	900
OBC. STAŁE NA POCHYŁYM SUFICIE PODDASZA:	170
OBC. STAŁE NA SUFICIE:	650
OBC. STAŁE NA ŚCIANIE:	650
OBC. STAŁE NA SUFICIE PODDASZA:	170
OBC. STAŁE NA SŁUPKU PODDASZA:	170

DODANO CIĘŻAR WŁASNY

USTAWIENIA OGÓLNE

GRUBOŚĆ TARCICY (mm):	60
CIĘŻAR WIĄZARA (kg/warstwę):	94
ROZSTAW WIĄZARÓW (mm):	1000
WSPÓŁCZYNNIK REDYSTRYBUCJI OBCIĄŻEŃ:	1
KLASA KONSEKWENCJI:	CC2
KLASA UŻYTKOWANIA:	2 - 65% - WW - 85%

STĘŻENIA: ZOBACZ TABELĘ TARCICY

ZAKŁAD ZOSTAŁ SKONTROLOWANY PRZEZ :
TECHNICKY A ZKUSEBNI USTAV STAVEBNI PRAHA s.p.
CERTYFIKAT PRODUKTU: 1020 - CPR - 1020-CPR-0700490013

WYTYCZNE OGÓLNE

KONSTRUKCJA ZOSTAŁA OBLICZONA PRZY UŻYCIU PROGRAMU KOMPUTEROWEGO "PAMIR", Wiązary Lewandowski lic. 2 - LICENSE: 14257
NORMA DO PROJEKT.: PN-EN 1995-1-1:2010 + NA
PEŁNE REZULTATY OBLICZEŃ DOSTĘPNE NA WYDR. OBLICZEŃ

© Rysunek jest chroniony prawem autorskim i nie może byc kopiowany, rozprowadzany lub wykorzystywany w inny sposób bez zgody autora.

DARBUD www.domszkieletowy.com.pl	NAZWA OBIEKTU	Budynek w technologii szkieletu drewnianego	
	ADRES OBIEKTU	IV strefa śniegowa, I strefa wiatrowa	
TYTUŁ RYSUNKU	Wiązar prefabrykowany G1		
PROJEKTOWAŁ	mgr inż. Oktawian Tarkawian, upr 10/DOŚ/14		SKALA: 1:45
OPRACOWAŁ			DATA: 14-03-2021
SPRAWDZIŁ			NR RYS:

WERSJA: 9.1 SR2 (99cc1e6) CZAS: 15:50 Plik: TK018_prod